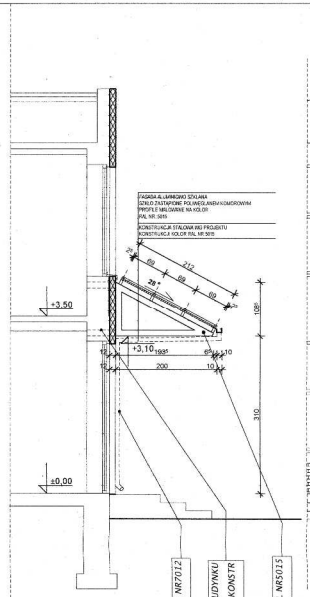

PRZEKRÓJ SKALA 1:50

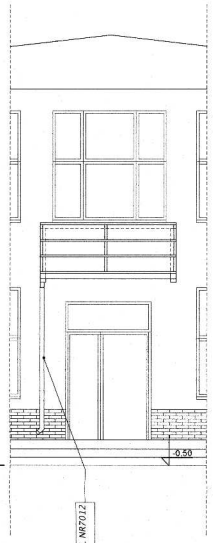

ELEWACJA SKALA 1:50

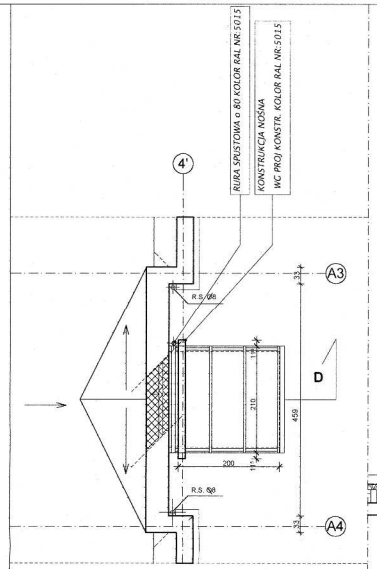

RZUT PRZYZIEMIA SKALA 1:50

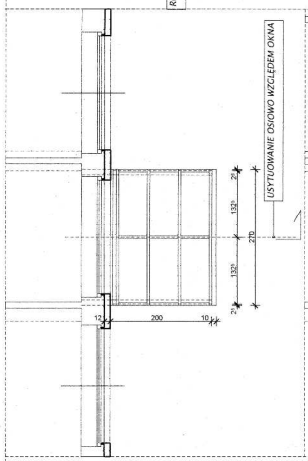

RZUT PIĘTRA SKALA 1:50

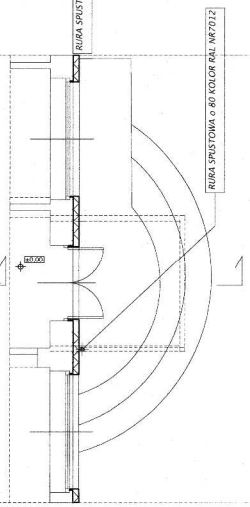

RZUT PRZYZIEMIA SKALA 1:50

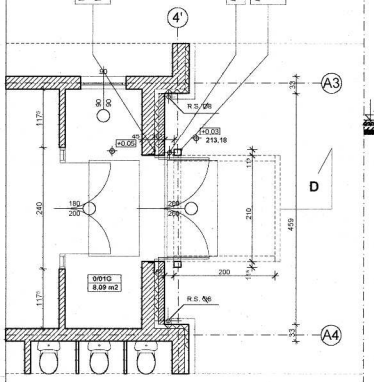

RZUT PRZYZIEMIA SKALA 1:50

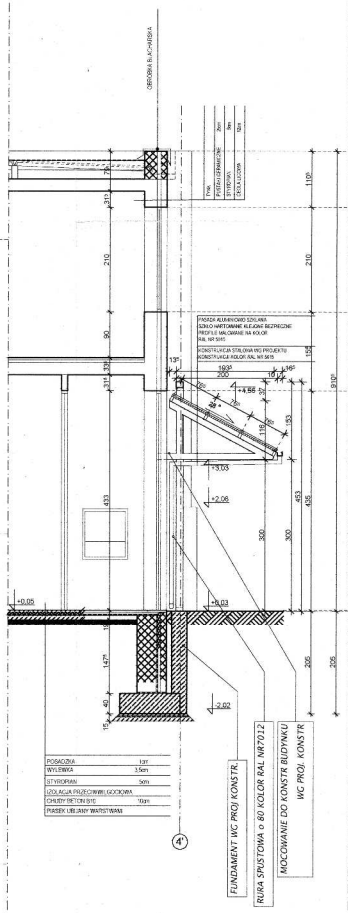

PRZEKRÓJ D SKALA 1:50

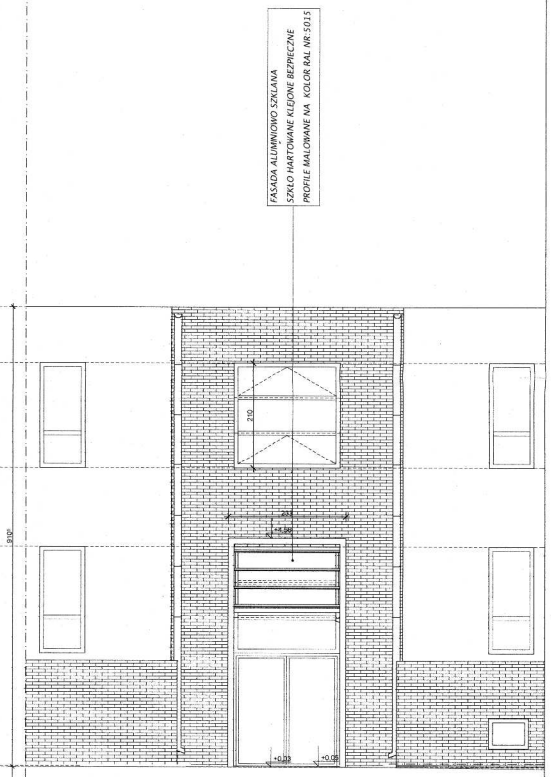

ELEWACJA SKALA 1:50

UWAGA:

WSZYSTKIE ELEMENTY STALOWE WYKONYWAĆ ZGODNIE
Z PROJEKTEM KONSTRUKCYJNYM
WSZYTSTKIE ELEMENTY STALOWE ZABEZPIECZAĆ
ANTYKOROZYJNIE WG OPISU KONSTRUKCJI
PROFILE FASADY ALUMINIOWO SZKLANEJ ORAZ
ALUMIMNIOWEJ Z WYPEŁN POLIWĘGLANEM KOMOROWYM
WG RYSUNKÓW ROBOCZYCH DOSTAWCY FASADY
PODPISANYCH PRZEZ UPRAWNIONEGO KONSTRUKTORA

ZMIANY:	DATA:	PODPIS

LIPSKI I WUJEK
PRACOWNIA ARCHITEKTONICZNO - URBANISTYCZNA
ŁÓDŹ UL. ŁASZOWA 11

TEMAT:	Kompleks obiektów: hala sport., gimnazjum, rozb. szkoły podst.		
ADRES:	Przedbórz, ul. Mostowa 35		
AUTORZY:	arch. Jakub Wujek upr. bud. nr 80/65 arch. Zdzisław Lipski upr. bud. nr 426/63 arch. Dominika Krogulska upr. bud. nr 133/99/WŁ		
WSPÓŁPRACA:	arch. Lubomir Wiśniewski upr. bud. nr 207/01/WŁ		
SPRAWDZAJĄCY:	arch. Marcin Żółkowski upr. bud. nr 128/01/WŁ.		
STADIUM:	Projekt wykonawczy		
RYSUNEK	Daszki wejściowe do gimn. i szk.podst.	SKALA:	1:50
DATA:	Maj 2004 r.	NUMER:	A.3.2.